Capítulo II
Consejos para el equipo

Hacer "tarjetas de visita" requiere una impresora. Los títulos para películas, que cumplen una función similar a las tarjetas de visita, tienen más probabilidades de éxito si se utilizan unos aparatos de toma adecuados. En este capítulo hallará todo lo necesario sobre accesorios útiles para este fin.

42. La cámara réflex ideal
Para hacer títulos no hacen falta cámaras tomavistas especiales ni materiales selectos de máxima calidad de la industria fotográfica. Con cualquier aparato normal de filmar, vídeo o de fotos pueden conseguirse resultados excelentes con tal de dedicar la suficiente atención a las reglas técnicas y creativas.
Un medio auxiliar, ideal para la toma de títulos, es la cámara tomavistas réflex. Ya que la imagen del visor y el corte realmente registrado son prácticamente idénticos, no hacen falta las manipulaciones y cálculos en relación a la nitidez de la imagen, al formato del tablero de títulos o ala colocación del texto.

43.Títulos con la cámara de filmar con visor
Mientras que las filmadoras de acabado sencillo han desaparecido casi totalmente del mercado, muchas cámaras tomavistas, entre ellas algunos modelos muy caros, siguen con un visor que funciona por separado. Con estas cámaras se nota mucho el paralaje (la desviación entre las limitaciones de la imagen y del objetivo) al hacer tomas desde distancias cortas. Ya que las imágenes de películas y diapositivas en color (contrariamente a lo que sucede con las fotografías), no pueden corregirse posteriormente, una cámara con visor sólo puede utilizarse para la toma de títulos si se combina con un eliminador óptico o mecánico del paralaje.

44. Son recomendables las tomas de prueba
Cuando los modelos naturales y títulos de estudio ofrecen una superficie de varios metros cuadrados, el paralaje de altura o lateral de una cámara de visor no tiene ninguna importancia. En las tomas de cerca, sin embargo, sólo se obtendrán resultados óptimos si se acopla a la cámara un aparato de títulos. Mediante tomas prueba de una cartela o cartulina centradora, colocada en el tablero de títulos, ambos aparatos pueden ser ajustados con precisión. Como cartela centradora puede utilizarse papel milimetrado con una cruz dibujada, cuyas barras tienen una división numerada en centímetros.
Filmamos (o fotografiamos) con distintas distancias focales o distancias de toma. En la proyección sólo será necesario leer y anotar los datos de la limitación del campo de imagen.

45. El objetivo universal
La mayoría de las cámaras modernas filmadoras y vídeo van equipadas con objetivos zoom que permiten una regulación sin escalas de cualquier distancia focal deseada, dentro de determinado alcance. Para la confección de títulos poseen claras ventajas sobre los objetivos con una distancia focal fija. La óptica de zoom variable hace posible, con cualquier distancia de toma, una adaptación minuciosa a los modelos de títulos de varios tamaños. Este objetivo, realmente universal, tanto sirve para la toma de títulos desde un trípode (en posición tele) como la toma en combinación con un aparato de títulos (posición gran angular o distancia focal media).

46. Medios auxiliares para tomas de cerca

No todos los objetivos zoom fueron diseñados por el fabricante para hacer tomas desde muy cerca. Es posible, asimismo; sobre todo utilizando aparatos de títulos, que la posición tele más acentuada no siempre pueda emplearse. Para poder filmar motivos de títulos desde distancias muy cortas, podemos utilizar lentes de aproximación, anteponiéndolas al objetivo con ajustes de rosca o a presión, que se suministran para distintas distancias de toma. También existen anillas intermedias, pero sólo son adecuadas para cámaras con objetivos cambiables.

47. Título creciente
Con un objetivo zoom puede realizarse un efecto especial altamente interesante, que se conoce con el nombre de título creciente.

Figura 46

Ponemos un texto corto de letras blancas o muy claras en el centro de un gran trozo de cartón negro mate Un «travelling». (cambio de la distancia focal del objetivo zoom durante la toma) hace que el texto, según opción, se haga más grande o más pequeño. Con una exposición cuidadosa del texto se consigue que el fondo negro permanezca invisible, de modo que parece que las letras se hagan mayores o menores. La regulación mecánica del zoom promueve el crecimiento gradual de los textos, y la regulación manual produce «títulos saltadores» muy sugestivos.
Al aplicar un objetivo «ojo de pez» son posible deformaciones refinadas del texto.

48. Efectos con objetivos especiales
Recomendamos para la mayoría de las tomas de títulos una distancia focal media. Sin embargo, a veces hará falta utilizar objetivos especiales para mejorar las condiciones de toma o conseguir efectos especiales.
Una posibilidad extra del objetivo zoom: letras claras sobre un fondo negro, que flotan. en el campo de imagen si en posición tele sobresalen de los bordes de la imagen (aún más eficaz en combinación con una exposición doble); distancia focal larga (tele): tomas de cerca que llenan la imagen de motivos lejanos o pequeños que se emplean para títulos naturales; distancias focales cortas (gran angular, supergranangular, ojo de pez.): extraordinario alcance en motivos plásticos de cerca, deformación ligera, o fuerte, de letras y textos completos; efectos macro-zoom: vea el consejo 185.

49. Se permite el empleo de un trípode

También sin aparatos especiales caros pueden hacerse buenos títulos de películas, vídeo o de diapositivas. Pero un primer requisito para tener éxito con nuestras tomas es un buen trípode. Escoja sobre todo un trípode de perfil o de tubo realmente estable, equipado como mínimo con un pilar medio regulable y un cabezal panorámico pesado (con giro, regulable horizontal y, verticalmente). Sólo se sustituye el trípode en casos de emergencia por un soporte de sobremesa o similar. Con las cámaras réflex, las tomas de títulos desde un trípode no constituyen ningún problema.

50. ¿Con o sin automatismo?
El automatismo de exposición de una cámara filmadora o fotográfica es muy útil mientras se hacen tomas «normales», o si uno se contenta con efectos sencillos. Sin embargo, al hacer títulos frecuentemente nos encontramos con circunstancias difíciles de contraste y trucos complicados que incluso pueden confundir el automatismo de exposición de las cámaras con medición DDL.
La cámara, por lo tanto, debe tener la posibilidad de convertir la regulación automática de exposición en manipulación manual del diafragma. Una flecha o escala móvil visible en el visor hace posible una corrección precisa de los valores de diafragma obtenidos y proporciona unos títulos estándar o de trucaje perfectamente conseguidos.

51. Artificios de la exposición
Sólo los expertos son capaces de juzgar las diferencias de claridad entre los distintos componentes de diseños de títulos de más de un color.

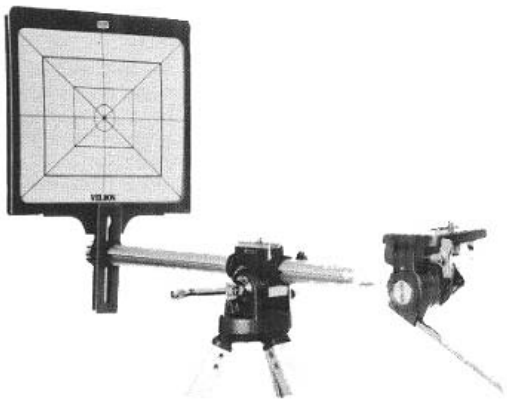

Figura 51 El tablero de títulos como parte de un sistema del trípode Velobn

La reproducción errónea de los contrastes sólo puede evitarse, en consecuencia, midiendo cuidadosamente la exposición. Para determinar los valores de diafragma requeridos, se toma como medida: por lo general, las zonas más claras. Sobre todo si se trata de letras blancas o de color muy claro sobre un fondo oscuro. Para evitar sobre-radiaciones, frecuentemente deben medirse detalles pequeños. Existen tres posibilidades: medición de cerca y fijación del diafragma con el automatismo desconocido; subexposición de media a una escala (utilizar la tecla correctora incorporada en la cámara); empleo de un fotómetro separado.

52. La nitidez de imagen en cámaras visoras
Con las cámaras réflex, la nitidez óptima de la imagen puede determinarse rápidamente y eventualmente puede cambiarse y corregirse durante la toma. En las cámaras de visor separado, por desgracia, esto no es posible. Ya que el alcance de profundidad de nitidez disminuye proporcionalmente con la distancia, es recomendable determinar con la mayor precisión posible la nitidez de la imagen. Con pequeñas oberturas de diafragma sólo se eliminan algunas incorrecciones de nitidez. Los propietarios de cámaras de visor determinan

la distancia de toma entre el original y la superficie de filmación (marcada en la caja de la cámara) con una cinta de medición. Los fabricantes, en los respectivos modos de empleo, dan más información sobre los alcances de profundidad de nitidez de las distancias focales de los objetivos y lentes aplicables al objetivo.

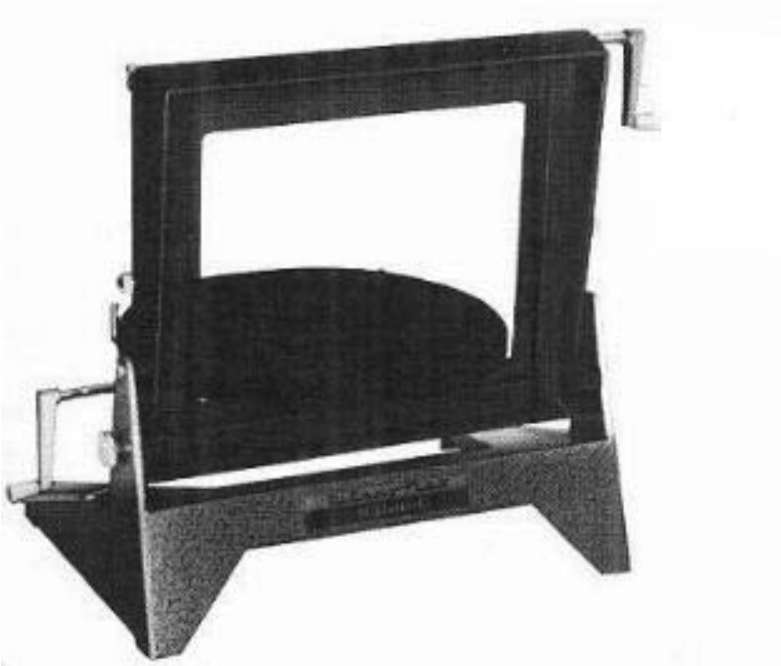

Figura 52 Aparato de títulos Titray para cámara réflex con muchas posibilidades de aplicación

53. Aparatos auxiliares diversos

El que disponga de un presupuesto reducido pero, sin embargo, quiera hacer títulos originales, procederá con sumo cuidado al elegir los medios auxiliares y accesorios. Especialmente para las cámaras réflex, existen económicas tablas de títulos (sin soporte de cámara) que, o bien son sencillas de colocar, o bien pueden combinarse con determinados tipos de trípode. El tablero de títulos consiste en un soporte móvil de cartelas de título en un marco estable. Muchos modelos pueden transformarse, mediante accesorios, para obtener efectos especiales sofisticados (regulaciones para títulos iluminados al trasluz, títulos giratorios, en círculo, en rollo, etc.).

Este aparato de títulos (Rowi), con portalámparas, puede combinarse con cualquier cámara tomavistas.

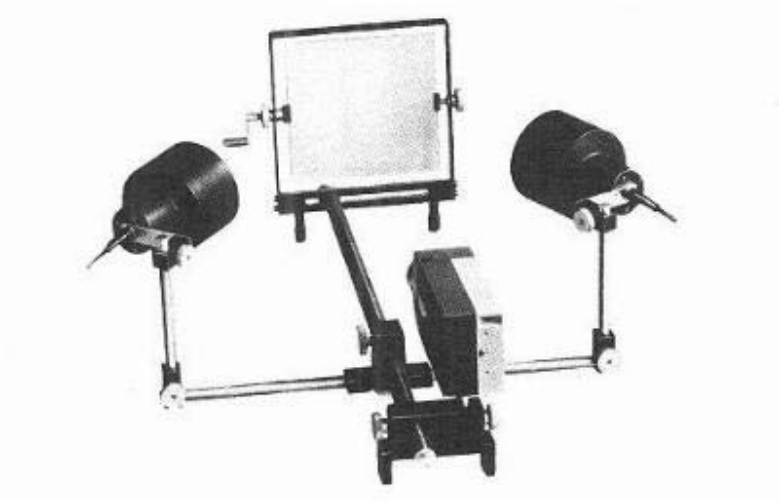

Figura 53

54. De aparato de títulos a mesa de trucaje
Si usted desea ocuparse muy intensamente en la confección de títulos, dará preferencia en sus compras a un «verdadero» aparato profesional de títulos, que, desde luego, es muy caro. Dicho aparato, poco a poco, se va ampliando hasta obtener una mesa de trucaje de múltiples posibilidades.
El modelo básico está compuesto por las siguientes piezas: soporte o tablero para las tarjetas o cartelas de títulos (tabla de trabajo), pilar con dispositivos móviles (porta cámara) e instalación de iluminación con dos o cuatro reflectores. Según la fabricación, pueden adquirirse varios accesorios (por ejemplo, cristales mate, laminadores, rollos, etc.). Los pies cambiables hacen posible una colocación horizontal o vertical del conjunto. Aparte de estos aparatos tradicionales, existen conjuntos macro (consejo 185) y aparatos copiadores (consejo 195).

55. Extras útiles
Aunque los consejos detallados sobre trucaje están reservados para el último capítulo de este libro, quiero darle aquí un resumen de los instrumentos de ampliación más interesantes de los aparatos de título.
Unas tablas especiales, fijadas al marco de fondo mediante charnelas, hacen posible los movimientos horizontales o verticales. La tabla rotativa de títulos hace girar fondos o textos alrededor del eje central horizontal o vertical. Existen varios paneles transparentes para efectos al trasluz. Los discos redondos de metal hacen posible unos títulos rotativos, o que dan vueltas en forma de círculo. Con laminadores rotativos de distinto diámetro se hacen títulos corredizos y ascendentes.
El aparato de títulos HKS cumple con los requisitos más exigentes.

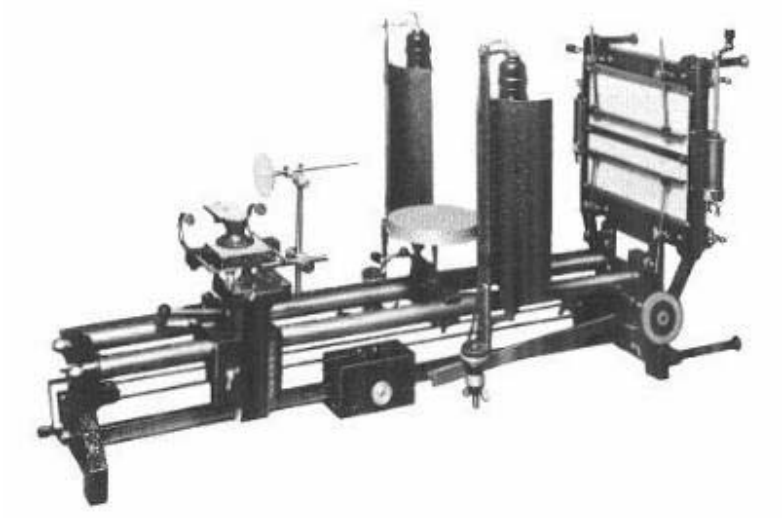

Figura 55

56. ¿Cómo hacerse usted mismo un aparato para filmar títulos?
Siempre es útil buscar, en desvanes o sótanos, tesoros olvidados. Muchas veces se descubre algún objeto útil para la instalación de un aparato para hacer títulos.
Incluso los menos habilidosos podrían hacer, por ejemplo, máquinas de títulos, con toda clase de regulaciones de trucaje, partiendo de un viejo aparato de reproducción o ampliación fotográfica. Ambos tipos de aparato están equipados con un tablero de base estable, un pilar y un dispositivo móvil. Para convertir una ampliadora fuera de uso en un aparato de títulos, sólo hace falta cambiar la caja de la lámpara por un porta cámara sencillo.

57. Tabla para modelos «cutout»
Este elemento sencillo, pero muy útil y fácil de fabricar, consiste en un trozo de cartón grueso de, por ejemplo, 35 x 35 cms., provisto de dos bordes de conducción pegados paralelamente (distancia entre sí: 20 cm.), de madera o cartón grueso (vea asimismo el consejo 182).
Entre estos bordes pueden deslizarse tiras claras de folio de acetato de 0,3 a 0,5 mm. de espesor en un formato de 20 x 40 cm., que previamente fueron provistas de texto mediante letras autoadhesivas. El fondo del título se aplica directamente sobre la tabla. Si se desea animación de imagen, uno de los bordes debe estar provisto de millmetraje y cada tira de folio de una marca.
Con una simple tabla de madera puede construirse un buen aparato de títulos (dibujo Kodak).

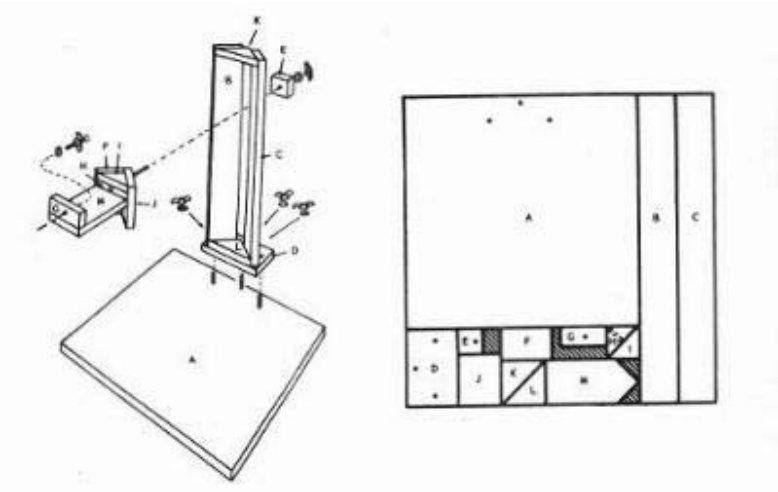

Figura 57

58. Aparatos de títulos de madera
El que quiera fabricar un aparato de títulos, seguramente hallará inspiración para ello en el dibujo adjunto. La madera maciza sigue siendo uno de los materiales más duros y, por lo tanto, es muy adecuada para confeccionar un aparato compacto de títulos. Dado que la madera puede adquirirse de cualquier tamaño, igual que los tornillos y similares, la construcción que nos ocupa apenas tropezará con dificultades.

59. Accesorios de fabricación propia
Los medios auxiliares y los aparatos hechos por nosotros mismos, aparte del placer de la fabricación misma, representan una economía considerable en la instalación de nuestro estudio de títulos.
Yo utilizo preferentemente accesorios de la marca. Fabricación propia, que no me han abandonado en muchos años.
Recomiendo especialmente los siguientes accesorios:

1. Marco de madera con bordes de conducción y pies como porta carteles para luz de frente al trasluz.
2. Reflectores de lámparas con latas de conservas, con instalación eléctrica para bombillas de 60 vatios.
3. Portalámparas móvil con piezas de tiras metálicas perforadas, conectado con tuercas de cilindro.

60. Efectos mecánicos de fundido abierto y cerrado
Para los siguientes trucos debe desconectarse el automatismo de exposición de la cámara y fijarse el valor preciso de diafragma antes de la toma.

1. Se pone directamente ante el objetivo un trozo de cartón negro plano, ondulado o rugoso, y se mueve a continuación despacio hacia arriba, abajo o lateralmente para que se oscurezca la imagen.
2. Se cubre un trozo de cristal con vaselina de manera gradual (desde transparente hasta totalmente opaco), o se pinta un degradado a pistola, sobre cristal, y se desliza despacio delante del objetivo (o al revés), de modo que la imagen oscurezca lentamente.

3. Un tubo de cartón ante el objetivo, a un lado, provisto de un tubito fino de plástico a través del cual se sopla humo de tabaco, para que la imagen desaparezca gradualmente entre nieblas.

Los efectos descritos también pueden lograrse mediante tramados de folio autoadhesivos, muy finos, que se aplican directamente sobre la tira de película.

Figura 60. A. En combinación con letras tridimensionales autoadhesivas resalta muy bien un fondo como éste (imagen cambiable Vari-Vue). B. Con el equipo de títulos pueden aprovecharse incluso diapositivas de color como ésta, trucada con zoom, que puede resultar ideal para dar forma al fondo del título. C. Las cámaras tomavistas con instalación incorporada de rebobinaje tienen la posibilidad de exponer el texto dentro de la imagen (título: «Tiempo de verano»).